２０１８十勝Ｂ－１フットサルグランプリ冬季（混成の部）第３戦　組み合わせ

３月２日（土）ＰＭ７：３０ キックオフ　　集合：7時　　予選リーグ１０分１本　芽 室 町 総 合 体 育 館

審判役員：　尾濱・小林（敦）・大久保・小林（喜）

連盟の審判が各試合ごとに必ず1名つきます

Ａコート

		Vittore	FF！ FC	ミドリんこ	勝ち点	得失点	総得点	順位
1	Vittore		1 ○ 3 - 0	3 ○ 6 - 2	6	7	9	1
2	ＦＦ！ＦＣ	× 0 - 3		2 ○ 1 - 0	3	▲2	1	2
3	ミドリんこ	× 2 - 6	× 0 - 1		0	▲5	2	3

Ｂコート

		Legend	PINK OCEANS	チームふらっと	勝ち点	得失点	総得点	順位
4	Legend		1 △ 0 - 0	3 × 0 - 2	1	▲2	0	3
5	PINK OCEANS	△ 0 - 0		2 ○ 6 - 2	4	4	6	1
6	チームふらっと	○ 2 - 0	× 2 - 6		3	▲2	4	2

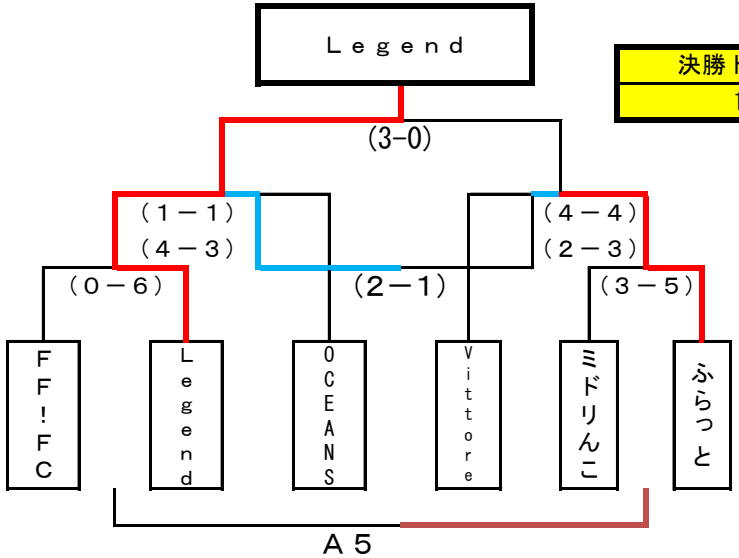

	No	時間	Ａコート 対戦チーム	審判		Ｂコート 対戦チーム	審判		
決勝トーナメント	1	7:30	Vittore ： FF！ FC	連盟	ミドリんこ	Legend ： PINK OCEANS	連盟	ふらっと	
10分1本	2	7:45	FF！ FC ： ミドリんこ	連盟	Vittore	PINK OCEANS ： チーム ふらっと	連盟	Legend	
	3	8:00	Vittore ： ミドリんこ	連盟	FF！ FC	Legend ： チーム ふらっと	連盟	OCEANS	
	4	8:20	FF！ FC ： Legend	連盟	B1位	ミドリんこ ： チーム ふらっと	連盟	Ａ１位	
	5	8:35	FF！ FC ： ミドリんこ	連盟	A4勝				
	6	8:50	Legend ： PINK OCEANS	連盟	A4負	チーム ふらっと ： Vittore	連盟	Ｂ４負	
決勝	7	9:15	Legend ： チーム ふらっと	連盟	連盟	PINK OCEANS ： Vittore	連盟	連盟	3位戦

※　連盟の審判が各試合ごとに必ず1名つきます

優勝　：　Ｌｅｇｅｎｄ
準優勝：　チーム　ふらっと
第三位：　PINK OCEANS

参加チーム数：６チーム
参加人数：７０名
観客数　：１０名
役員数　：　４名

※　ビギナーズの大会であることを忘れず・危険な行為はすべてファウルとする・本部が指導して危険行為の選手の退場もあります
※　Ｂ－１グランプリの特別ルールを適用する（女性の得点は２点、ＧＫは女性のシュートを手で止められない、手を使ったらＰＫ）
＊　勝ち点（勝３・分け１・負け０）、当該チームの戦績、得失点差、総得点、抽選により各ブロックの順位を決定する